## 【タペストリー W1800 入稿テンプレート】

### ⚠ データ制作時の注意点

- デザインはレイヤー名 [ デザイン ] に作成してください。
  ※その他レイヤーにあるデザインは出力されない場合があります。
- カラーモードは CMYK で作成してください。
  ※RGB でご入稿いただいた場合は、弊社にて CMYK に変換して出力します。
  色味が変わりますのでご了承お願いします。
- 文字や絵柄を仕上がりサイズギリギリに配置すると欠けたり切れたりする場合があります。
  仕上がりサイズから内側へ 10 ㎜以上離して配置してください。
- 特色には対応しておりません。
- 画像の解像度は原寸で 150~200dpi 以内で作成してください。
- 細い文字や線などは再現できない可能性があります。
  文字は 12pt、線幅 1 ㎜以上で作成してください。
- 書体は必ずアウトライン化してください。
- 確認用データ（PDF、jpg など）のご用意をお願いいたします。
- 弊社では、入稿データのバックアップや保存サービスは行っておりません。
  必ずお客さまご自身でのご対応をお願いいたします。

仕上がりサイズ ( 見え寸 )：W1,800×H1,200 ㎜

袋＋塗り足し込みサイズ：W1,820×H1,480 ㎜
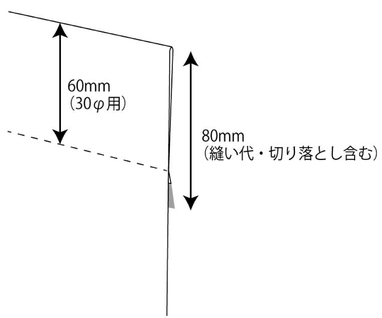
■上下袋部分について